Minicargadores

- Marca : BOBCAT
- Modelo: S130 (año 2008 a 2013)
- Balde liso o con dientes 62” ancho 0,4 m3 capacidad.
- Carga máx. 635 Kg.
- Altura descarga 2,77 mts. en punto de giro
- Ancho máquina 1,53 mts.
- Largo máquina 3,06 mts.
- Alto máquina con Rops 1,96 mts.
- Atura sin cabina (cabeza del operador) 1,80 cm.
- Peso máquina 2150 Kg. en condición de operar
- Consumo de petróleo aproximado 4,5 a 6 lts/hora.

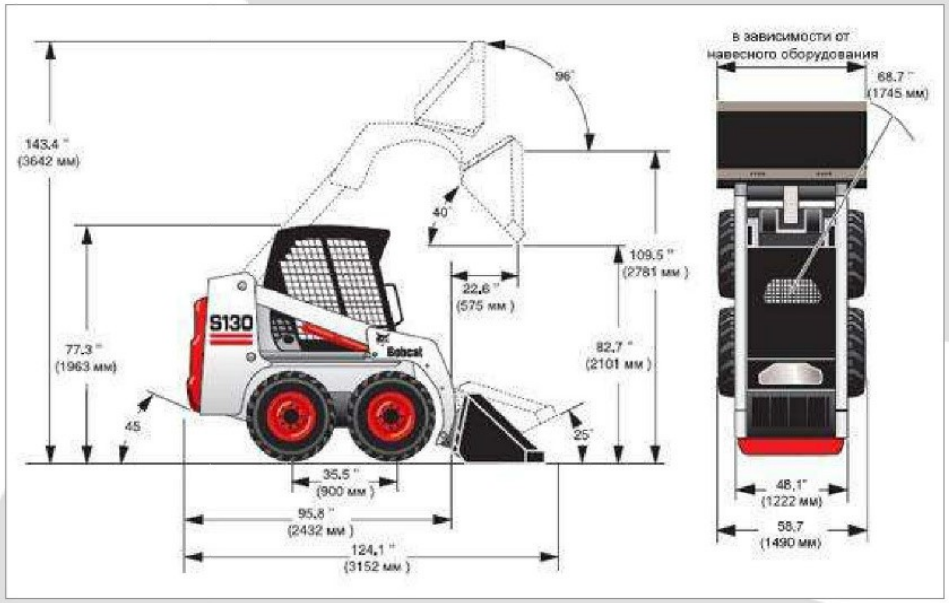

ADITAMENTOS OPCIONALES

- Baldes con dientes
- Baldes lisos
- Neumáticos con gel
- Balde hidráulico para mayor altura descarga
- Martillos hidráulicos
- Brazos Excavadores con baldes de 30 ,40, 45 o 60 cm.
- Barredora con cajón
- Ahoyador
- Garra hidráulica para ramas y escombros
- Horquillas para pallets
- Juegos de 4 ruedas macizas

Aditamentos
Balde con puntas y Balde Liso